記号	日　付	変更理由	訂正記事	印
	・　・			
	・　・			
	・　・			

（節湯Ｃ１表示シール　ハンドル本体付近の壁に貼り付け）

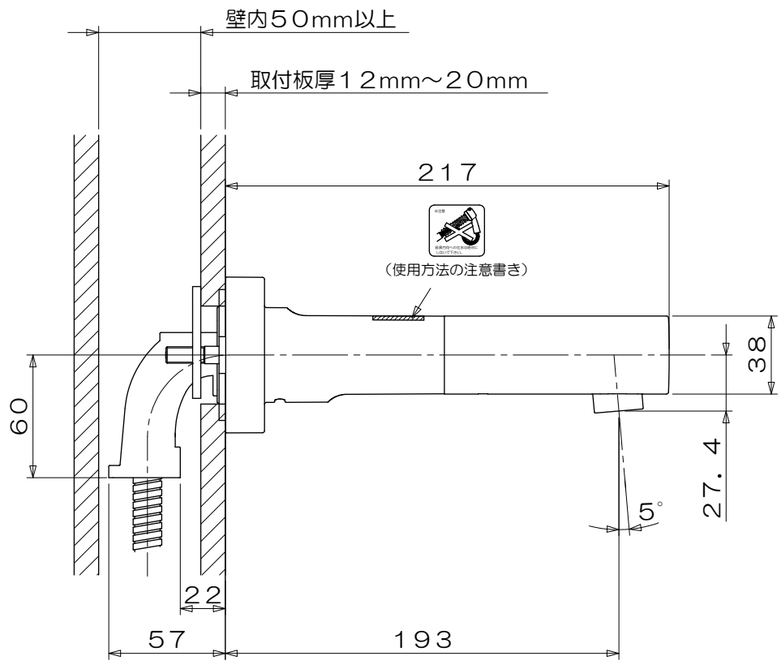

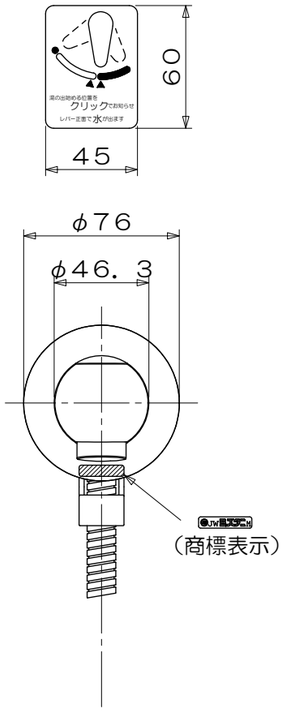

ハンドル回転角度
水側３０°湯側６０°

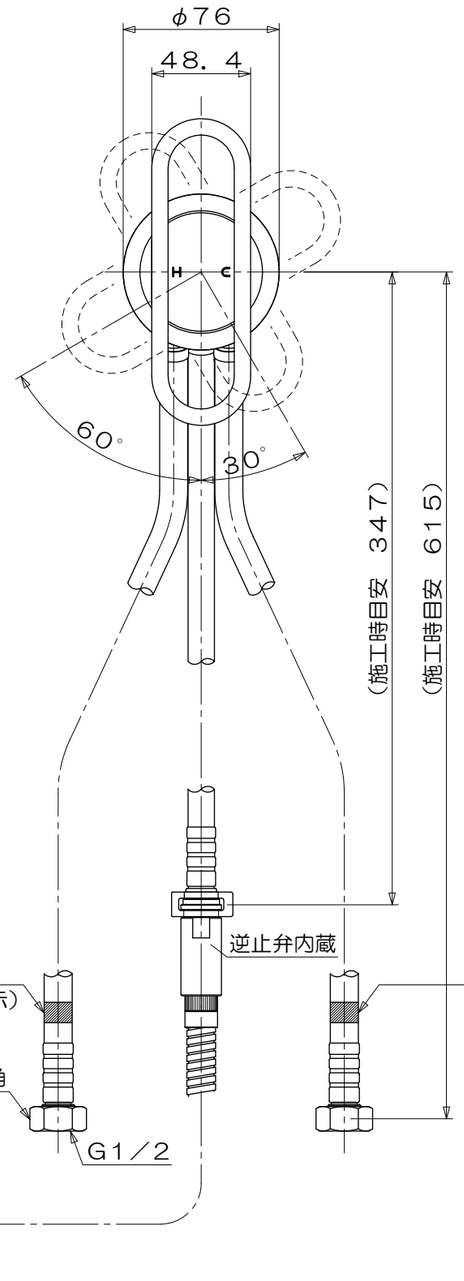

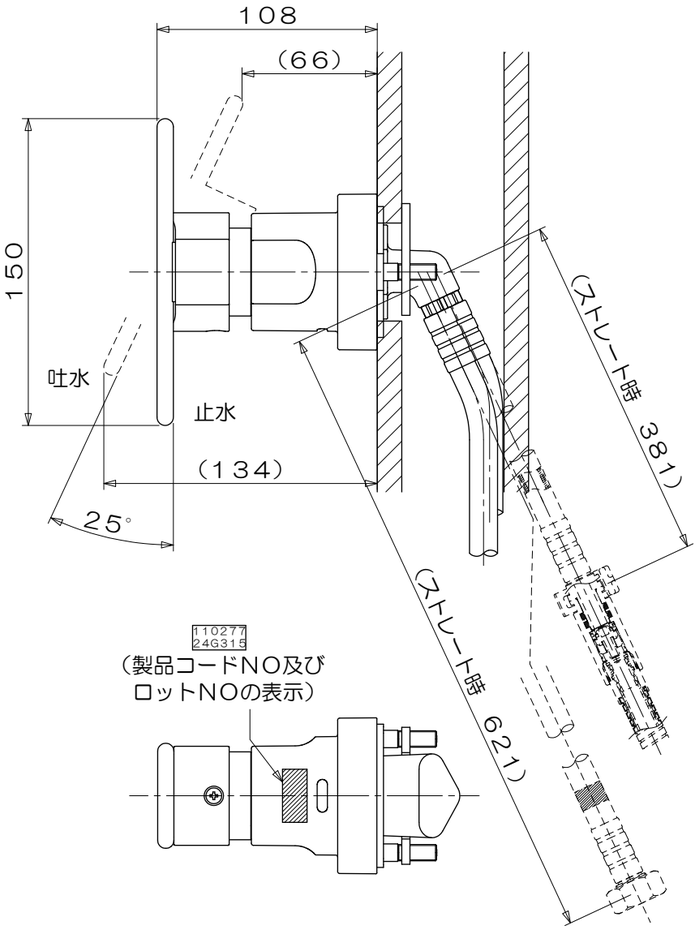

６４５S用抜止メリング
（同梱部品）

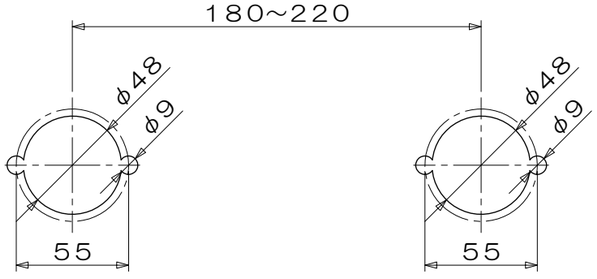

取付穴寸法

品名	壁付シングル湯水混合水栓（節湯） ＭＬＺ５９７ＭＭＥ		仕上		尺度	承認	検図	設計	製図
					１／３				
材質		規格		表面処理					
					第三角法	日付	２４・　７・２９		
ミズタニバルブ工業株式会社			備考	外観寸法図	コードNo				